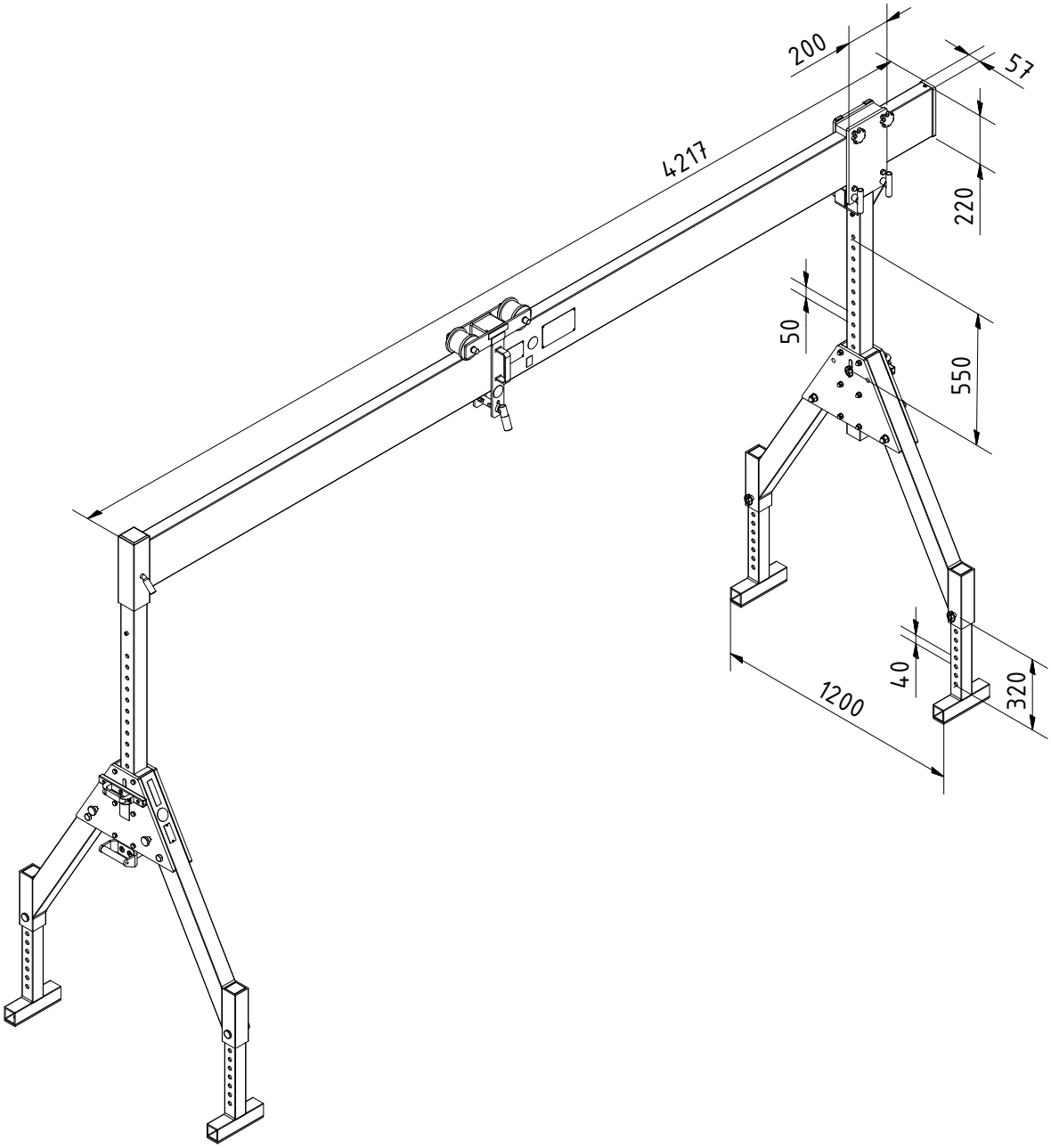
200
57
4217
220
50
550
40
320
1200