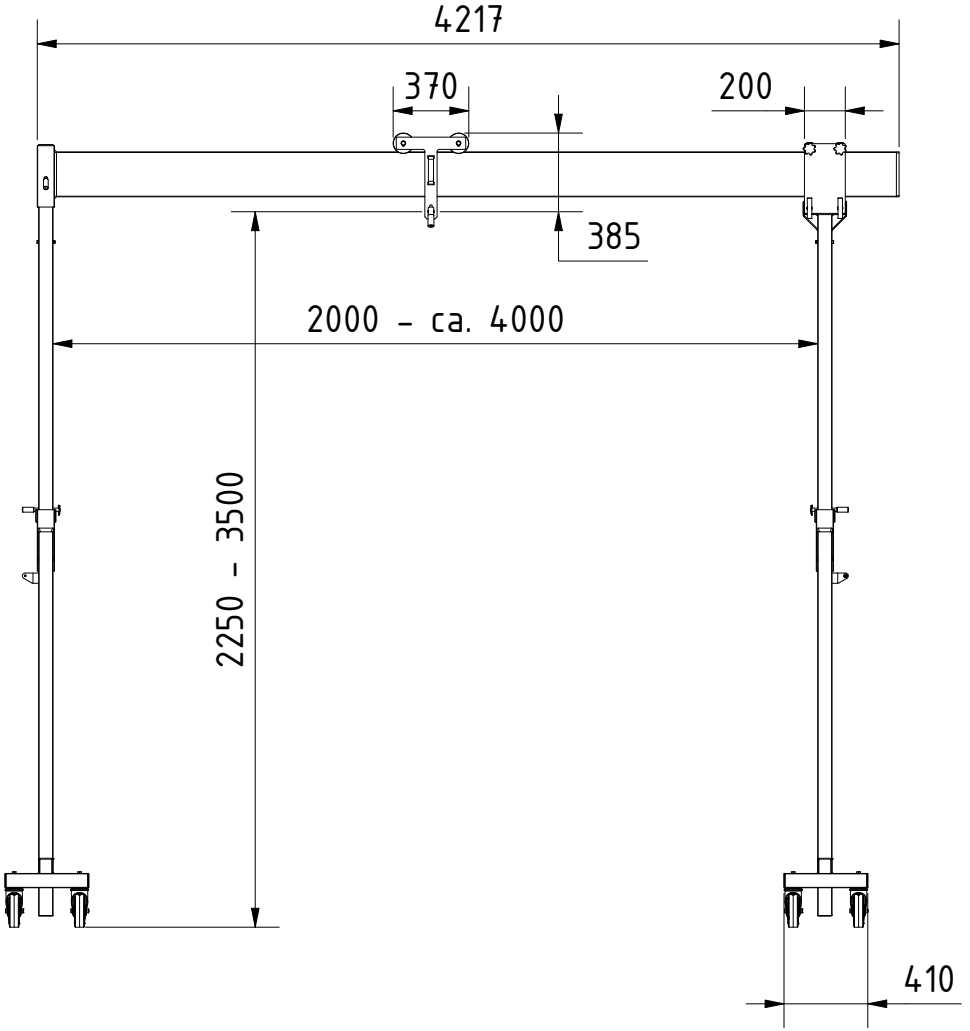
4217
370
200
385
2000 - ca. 4000
2250 - 3500
410

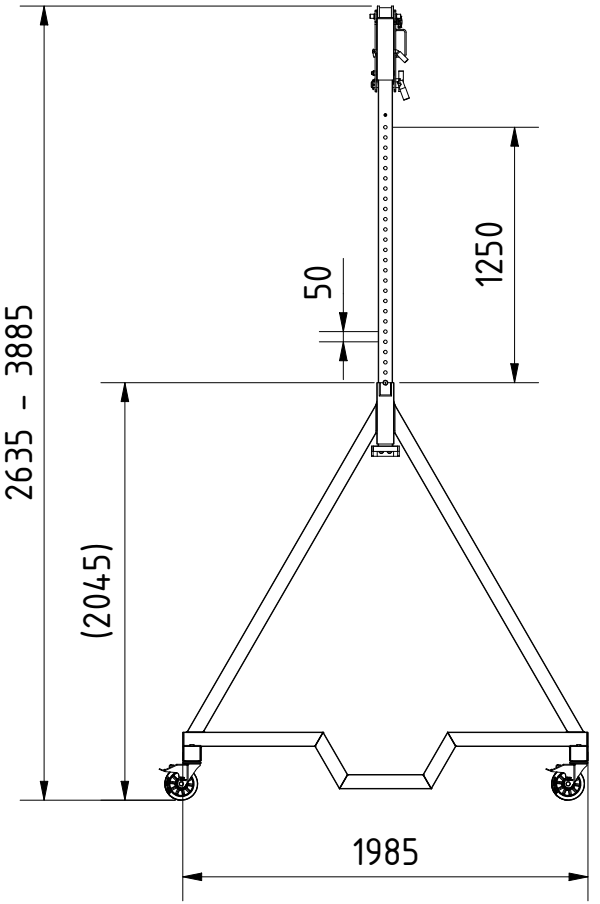
2635 - 3885
50
1250
(2045)
1985