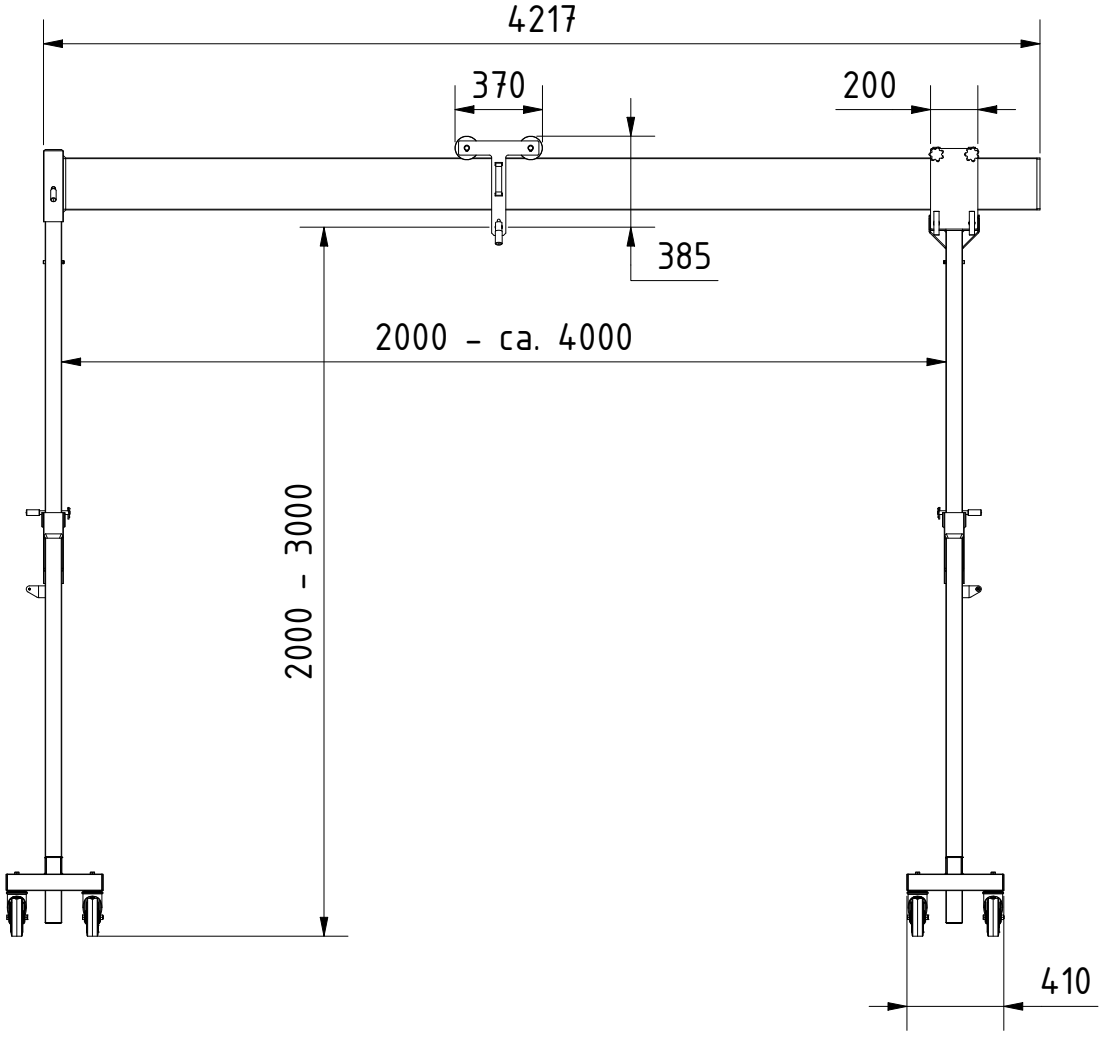
4217
370
200
385
2000 – ca. 4000
2000 – 3000
410

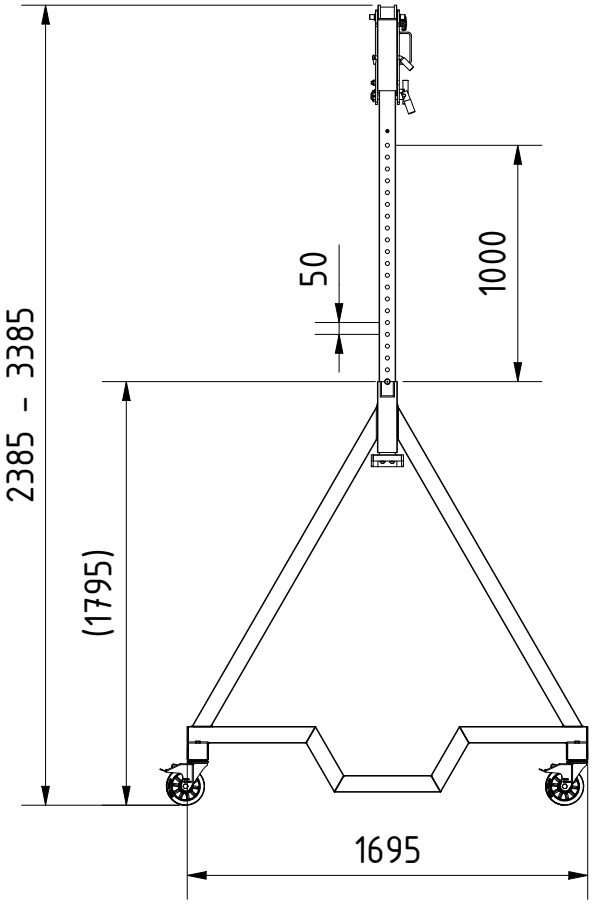
50
1000
2385 – 3385
(1795)
1695