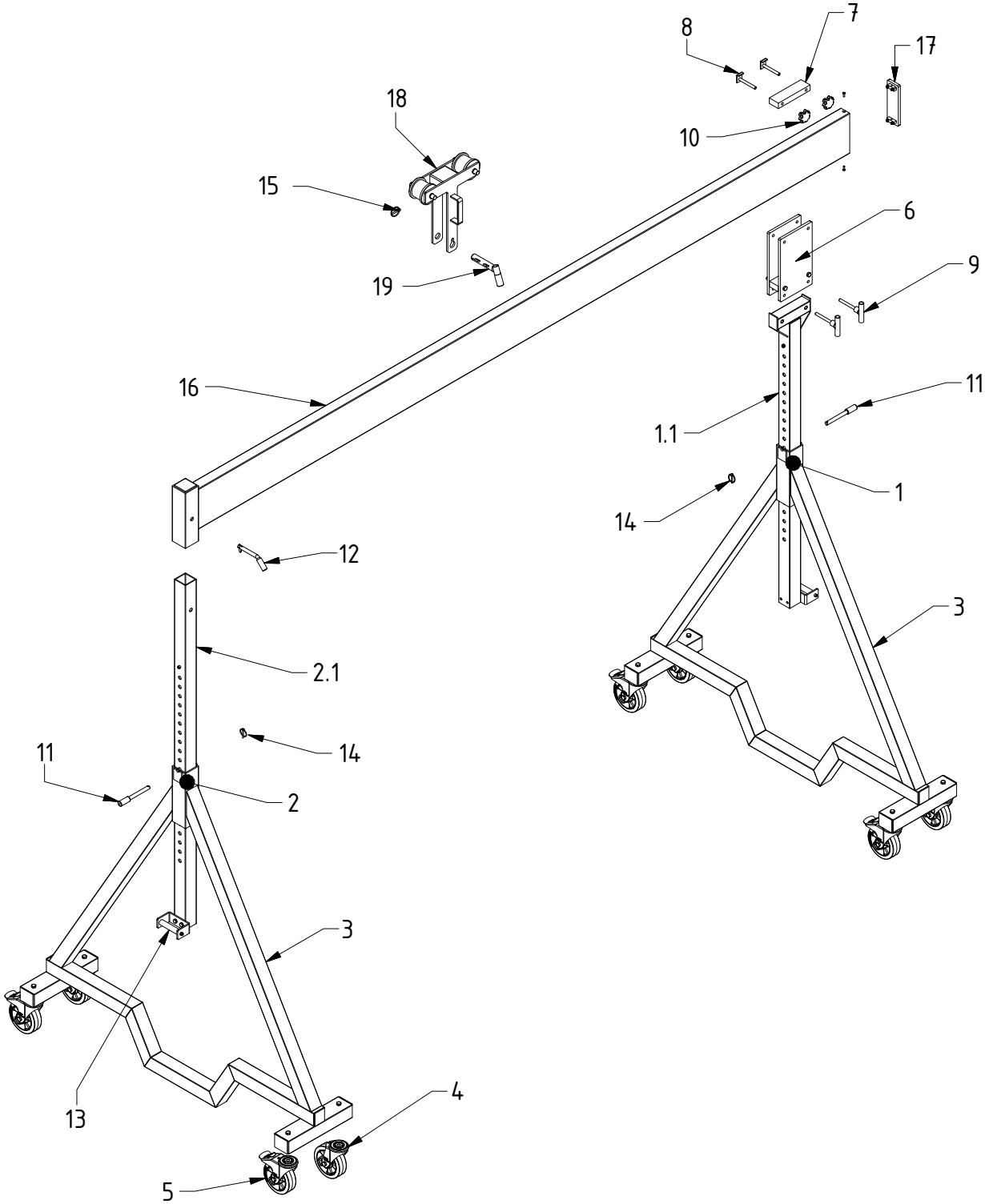
7
8
17
18
10
15
6
9
19
16
11
1.1
1
14
12
3
2.1
14
11
2
3
13
4
5