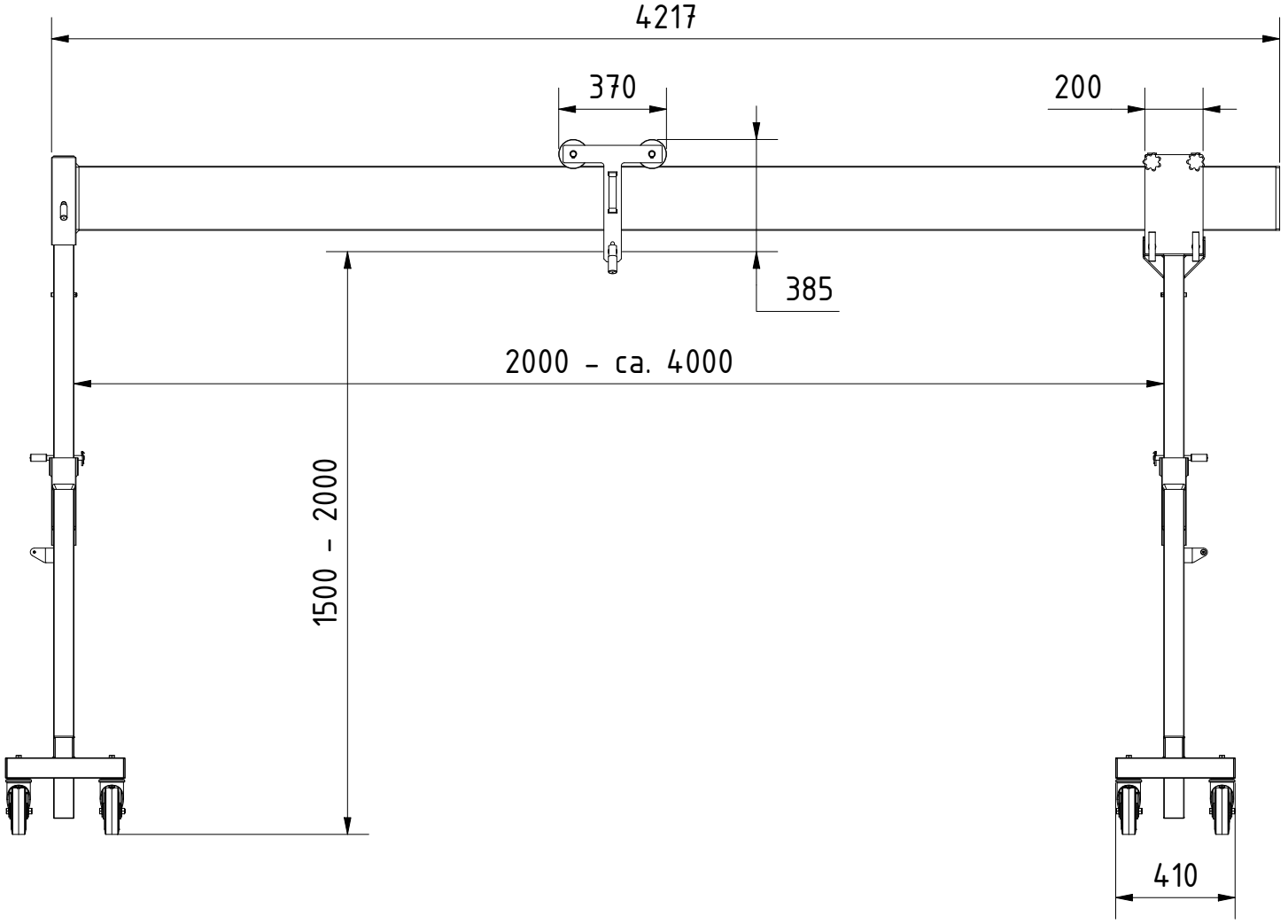
4217
370
200
385
2000 – ca. 4000
1500 – 2000
410

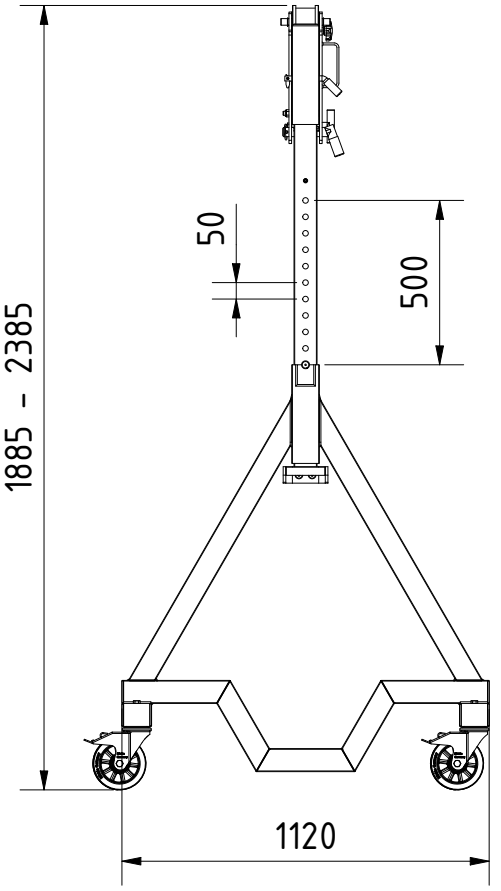
50
500
1885 – 2385
1120