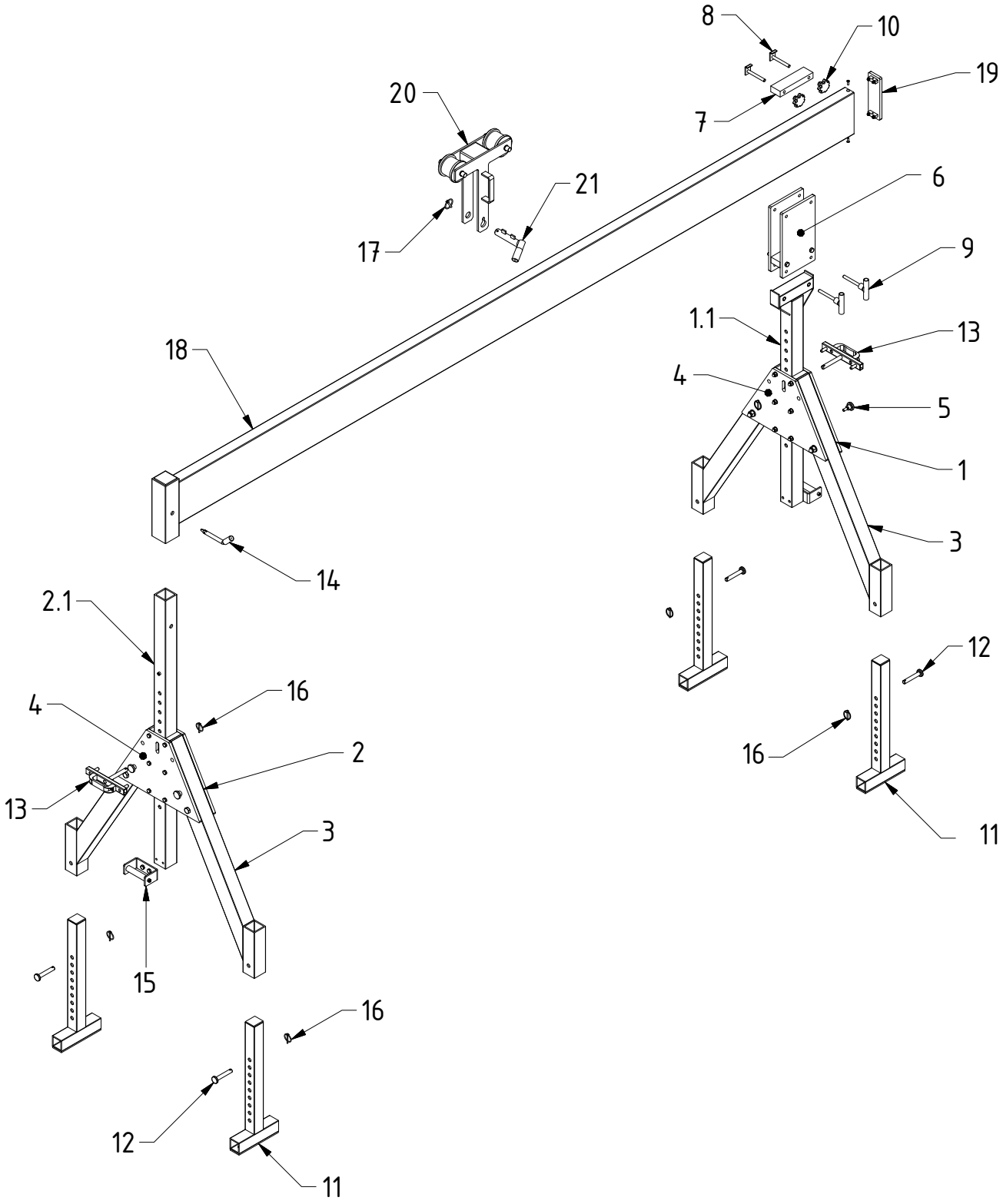
8
10
19
20
7
21
6
17
9
1.1
13
18
4
5
1
3
14
2.1
12
16
4
2
16
13
3
15
16
12
11
11