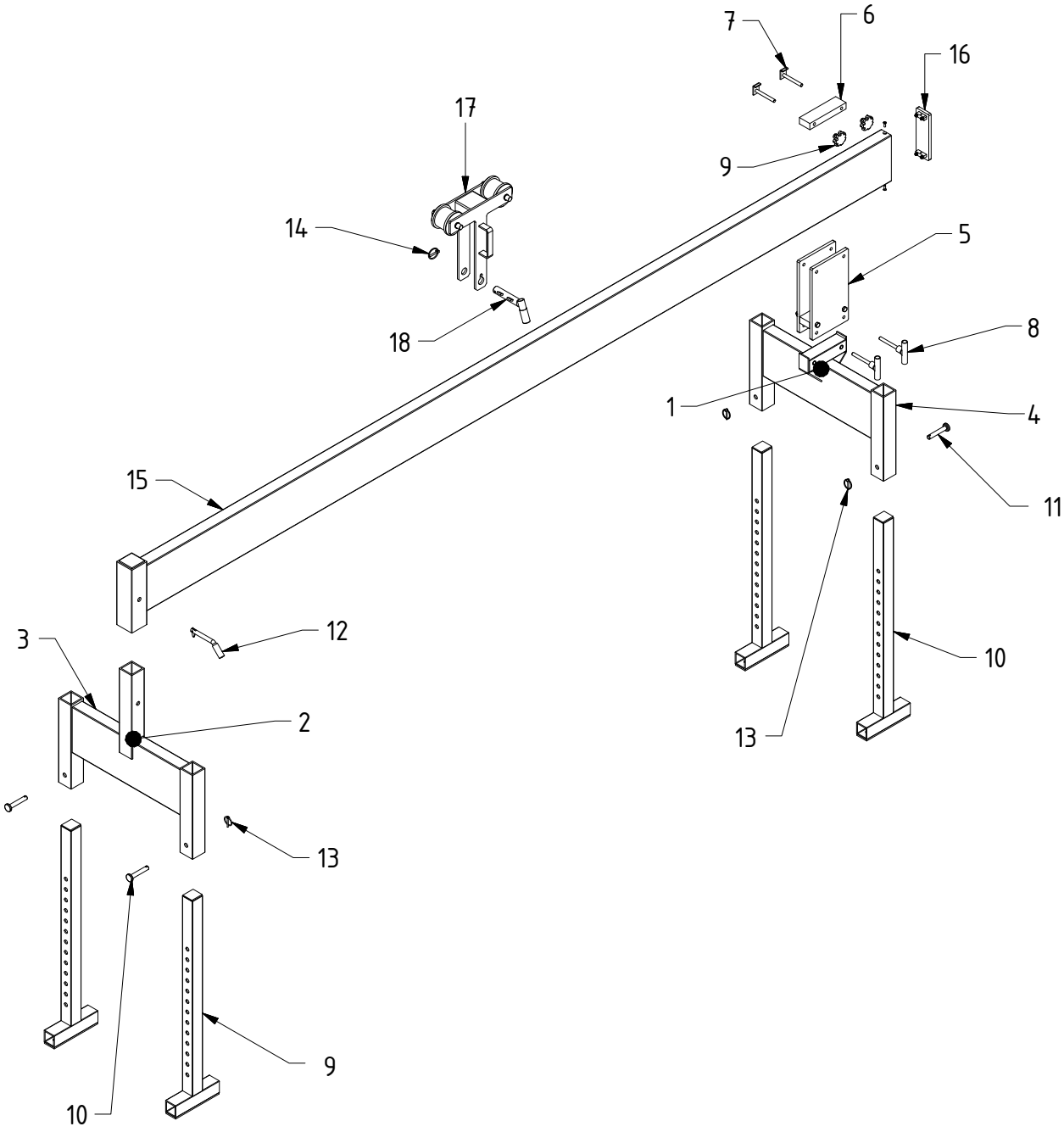
7
6
16
17
9
14
5
18
8
1
4
15
11
12
3
10
2
13
13
9
10